ZANUSSI PROFESSIONAL

ARTICOLO N°

MODELLO N°

NOME

SIS #

AIA #

Movimentazione Stoviglie Tavolo di prelavaggio con vasca 500x400 mm, per lavastoviglie a capottina



865313 (BHHPTB18L) Tavolo di prelavaggio con vasca 500x400 mm, per lavastoviglie a capottina, sinistra vs destra, 1800 mm

Descrizione

Articolo N°

Per lavastoviglie a capottina. Costruito in acciaio inox 304 AISI. Altezza praspruzzi 250 mm. N. 2 gambe tubolari a sezione quadrata 40x40 mm su piedini regolabili. Dimensione vasca 500x400x300h mm con tubo troppo pieno e foro di scarico. Direzione cestello: da sinistra a destra.

Caratteristiche e benefici

- Forniti smontati e facile da rimontare.
- Progettato per cesti lavastoviglie da 500x500 mm.
- Ripiano inferiore e unità di pre-risciacquo disponibili come accessori opzionali.

Costruzione

- Piedini da 50 mm regolabili in altezza per garantire un perfetto allineamento e connessione con gli elementi della zona lavaggio.
- Bacinella da 700x500x300 mm disponibile su richiesta.
- Alzatina inclusa.
- Piani completamente piegati con profilo anti-gocciolamento per una pulizia facile e sicura.
- Tutte le superfici lisce con finitura lucida.
- Gambe quadrate in tubolari da 40x40 mm in acciaio inox AISI 304.
- Interamente in acciaio inox AISI 304.
- Devono essere fissati alla lavastoviglie e dotati di una coppia di piedini all'altra estremità.
- [NOT TRANSLATED]

Accessori opzionali

- NOT TRANSLATED -	PNC 855381	❑
Rubinetto con doccia di prelavaggio monoforo (da montare sul piano)	PNC 855385	❑
RUBINETTO CON LEVA A GOMITO DOCCIA+SNODO	PNC 855386	❑
- NOT TRANSLATED -	PNC 855389	❑
Ripiano inferiore per tavolo lavaggio, 1800 mm	PNC 865354	❑
Kit per fissaggio a pavimento di 2 gambe quadre composto da 2 piedini con flange e tasselli.	PNC 865386	❑
Sifone singolo in plastica da 2" per lavatoi	PNC 895313	❑

Approvazione:

Movimentazione Stoviglie
Tavolo di prelavaggio con vasca 500x400 mm, per lavastoviglie a capottina

Fronte

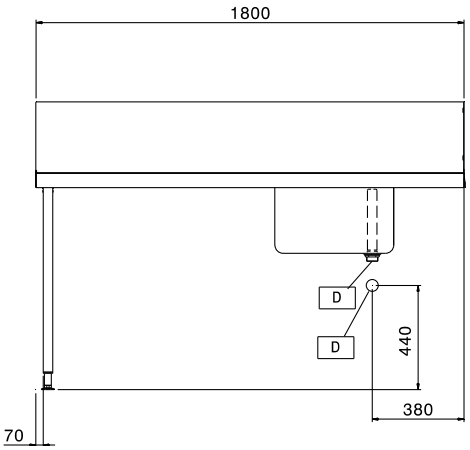

Lato

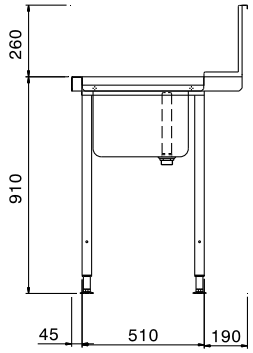

Alto

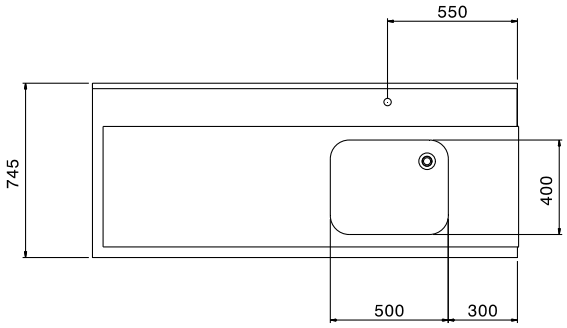

Informazioni chiave

Dimensioni esterne, larghezza:	
865313 (BHHPTB18L)	1800 mm
Dimensioni esterne, profondità:	745 mm
Dimensioni esterne, altezza:	1160 mm
Peso netto:	16 kg
Dimensioni alzatina, Altezza	250 mm
Dimensioni vasca	500x400x300h

L'azienda si riserva il diritto di apportare modifiche ai prodotti senza preavviso